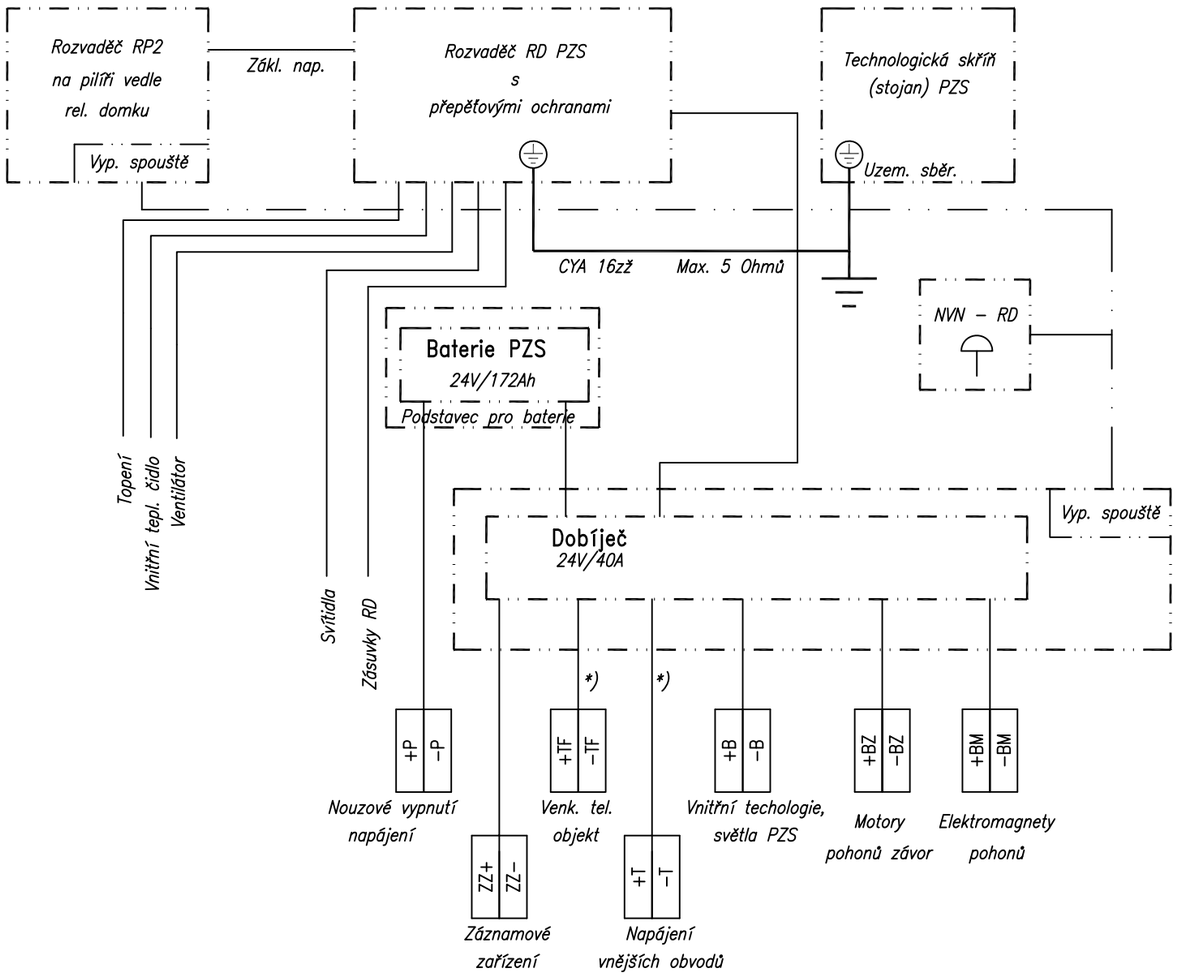

Poznámka: *) Napájení přes DC/DC konvertory (24V/12V pro VTO, 24V/24V pro vnější vazby)

INVESTOR STAVBY:	SŽDC s.o., Dlážděná 1003/7, 110 00 Praha 1				
OBJEDNATEL PROJEKTU:	SŽDC s.o., Oblastní ředitelství Hradec Králové, U Fotochemy 259, 501 01 Hradec Králové				
signal PROJEKT Pracoviště 211 - Ostrava	HIP:	Jaromír Kielor	Kielor	ZAK. ČÍSLO: 17-025-40-211	SOUPRAVA Č.:
	ODP. PROJ.:	Jaromír Kielor	Kielor		
	NAVRHL:	Jaromír Kielor	Kielor	DATUM: 4/2017	
	KONTROLOVAL:	Mgr. Radek Böhm			
STAVBA:	Oprava PZS v km 39,022; 39,319; 39,577; 40,320; 40,885 a 41,692 trati Choceň - Týniště n. O. - Velký Osek			STUPEŇ: P (DSP)	
Část:	PS04 PZS v km 40,320			MĚŘÍTKO:	
Výkres:	Blokové schéma napájení			ČÁST: D.1.3	PŘÍLOHA: 1901